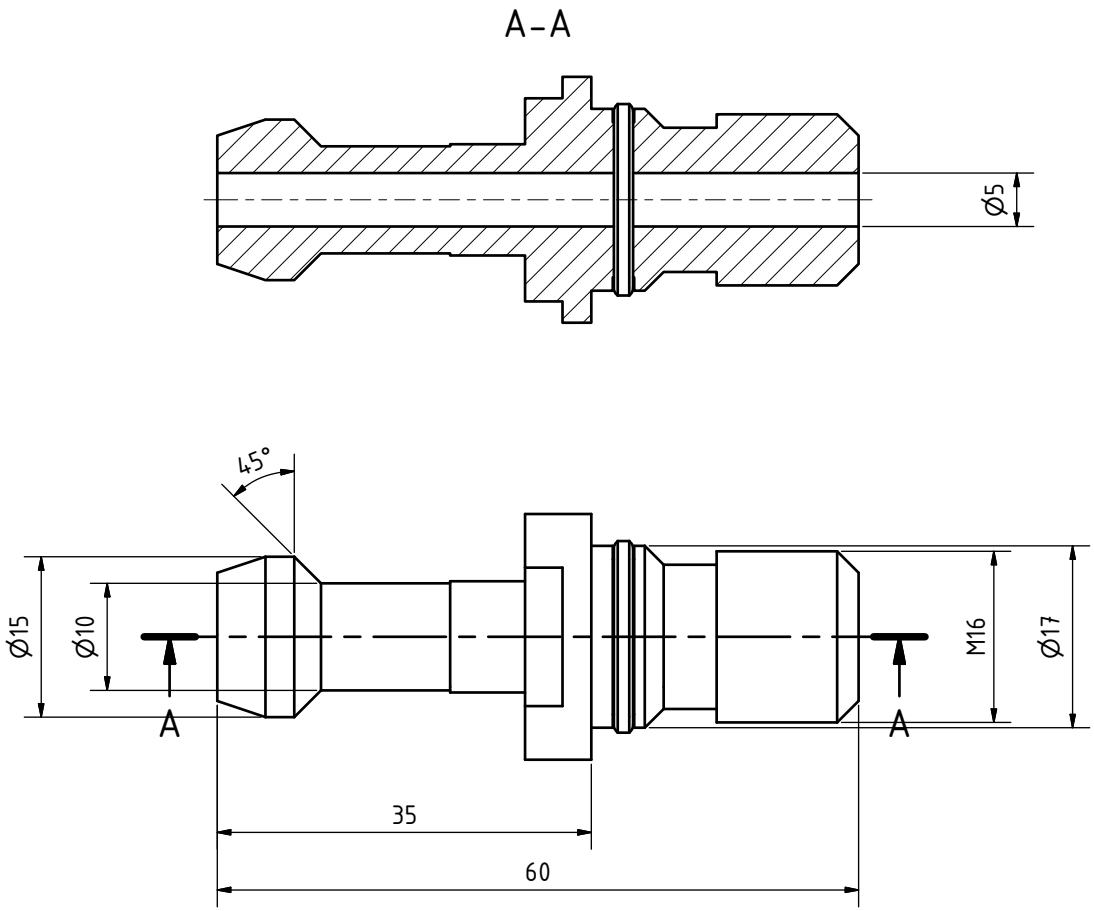

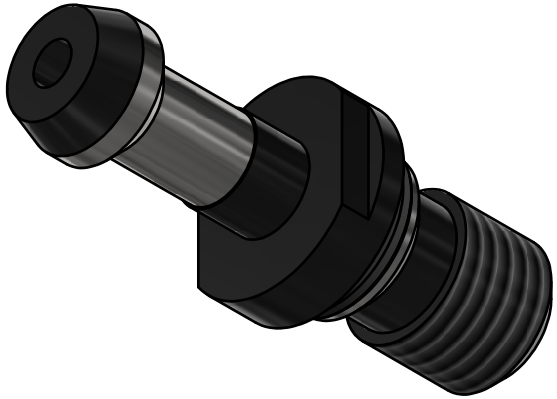

					Datum	Name
				Gezeichnet	01.04.2020	e.muecke
				Kontrolliert		
				Norm		
Status	Änderungen	Datum	Name			

JIS B 6339-BT40
Artikel Nr. 3536332

Anzugsbolzen

1

A3